DATENBLATT - Rückschlagventil

Mehr Ventil auf weniger Raum

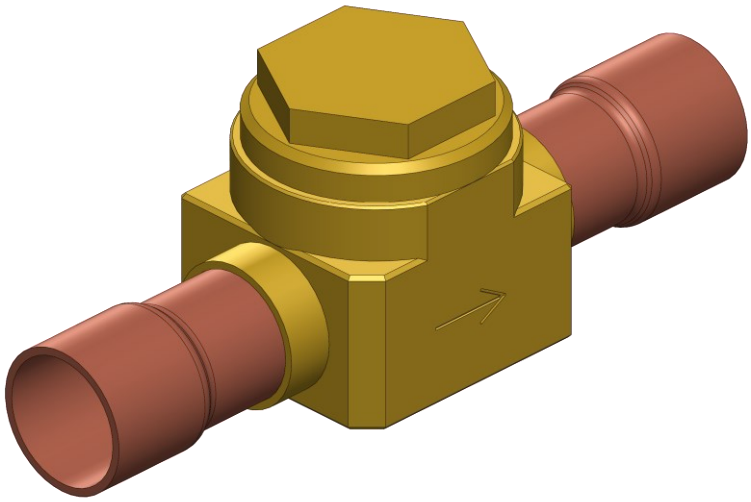

„H+ Effekt“ - hohe Verfügbarkeit
Zu 100% gefertigt in der Region. Montage und Vertrieb vor Ort

„H+ Design“ - modulare Bauweise
Reduzierte Montage- und Reparaturzeiten durch optimierte Konstruktion

Langlebigkeit - hohe Schaltzahl
Ausgereiftes Fertigungsverfahren und 100%-EOL Inhouse-Prüfung

Große Temperatur- & Druckbereiche
Breites Spektrum an Medien- und Umgebungstemperaturen sowie große Druckbereiche

Klein, leicht und servicefreundlich
Geringe Vibrationen und leichter Einbau in engen Umgebungen

Geräuscharm
Leise Schaltvorgänge, somit geringe Geräuschemissionen

DATENBLATT - Rückschlagventil

Aufbau des Ventils

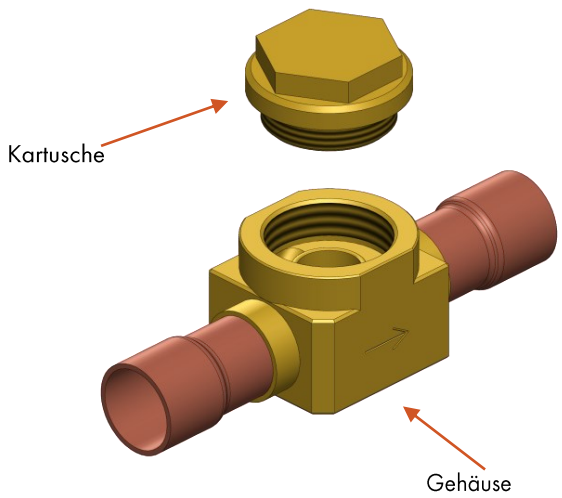

Verschiedene Anschlussarten

- Lötrohr

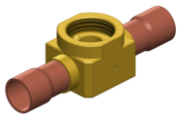

- Bördelrohr

- O-Ring-Anschluss (Außengewinde)

- Innengewinde

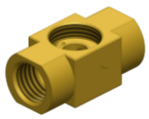

Allgemeine technische Daten

Mediendaten	
Zulässige Medien	Für mehr als 20 Medien freigegeben, weitere auf Anfrage
Medientemperatur	-70° bis +150°C

Produkteigenschaften	
Lebensdauer	bis zu 30 Millionen Schaltungen[1)]
Ventil-Werkstoffe	Edelstahl, Messing, Dichtung aus PTFE, O-Ringe aus EPDM

Umgebung und Installation	
Umgebungstemperatur	-40° bis +70°C
Einbaulage	Beliebig
Lötstelle	Kupferrohre sind mit Silberlot (Schmelzbereich 640-680°) im Messinggehäuse eingelötet
Dichtheit zur Umgebung	He-Leckagerate < 1,0x10-6 mbar x l/s nach DIN 1779 B6 geprüft

1) Kann je nach Medium variieren

DATENBLATT - Rückschlagventil

Technische Zeichnungen

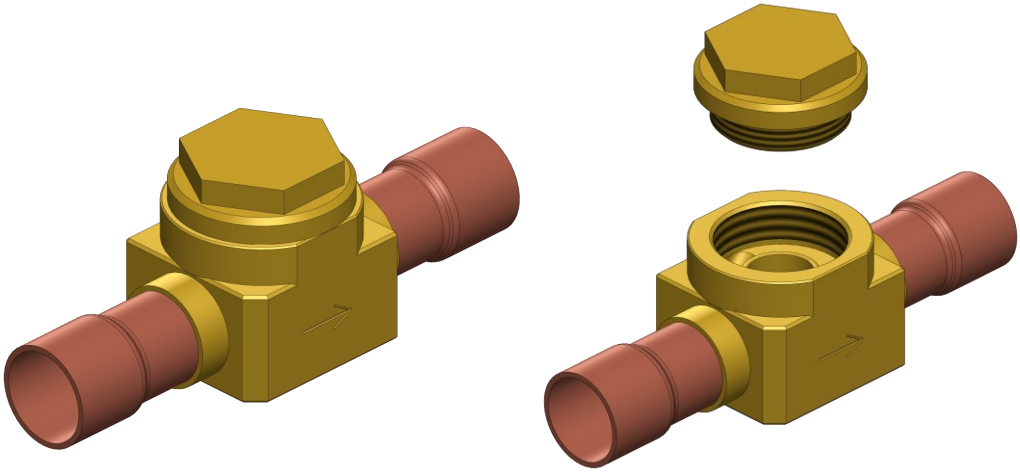

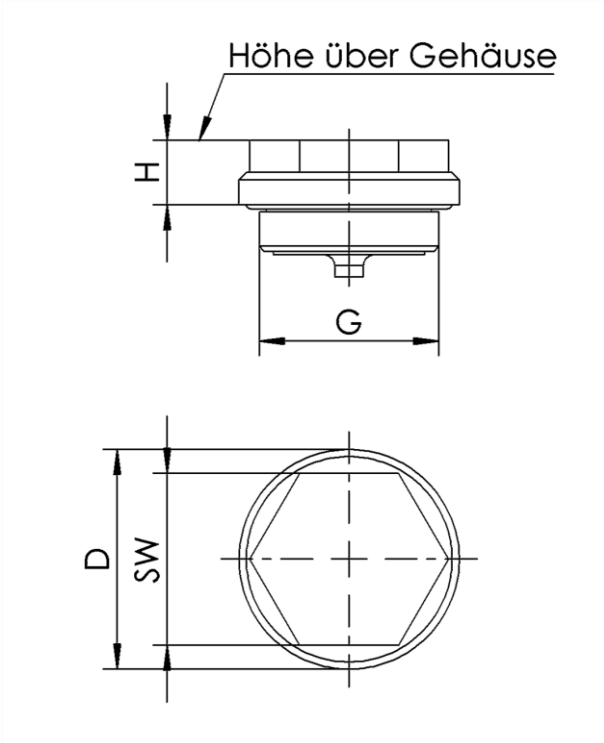

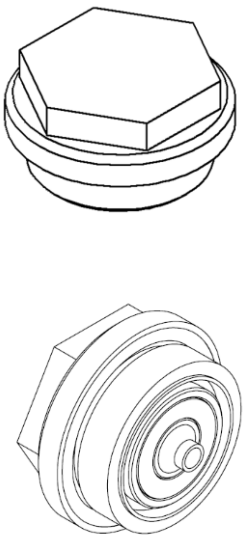

DATENBLATT - Rückschlagventil

Kartusche und Gehäuse

KA – Rückschlagventil

Baugröße	Kartusche-Nr.	G	Max. Betriebsdruck [bar]	Min. Öffnungsdruck [bar]	D [mm]	H [mm]	SW [mm]	Anzugsmoment[2] [Nm]
20	108	M25x1,0	45	0,20	30,7	9	24	25-30

GE – Gehäuse

Gehäusewerkstoff: Messing (Ms) oder Aluminium (Al), Lötrohr: Kupfer (Cu)

Baugröße	Gehäuse-Nr.	Anschlussart	Werkstoff	Rohr- Ø D1 [mm]	G1	Kv[3] [m³/h]	l1 [mm]	l2 [mm]	b1 [mm]	b2 [mm]	a [mm]	G2	M[4] [g]	Für Magnet-Ø10		Für Magnet-Ø15	
														h1 [mm]	h2 [mm]	h1 [mm]	h2 [mm]
20	1001	BR	Ms	6	7/16“-20UNF	0,30	57	7	30	30	24	M4	105,5	65,5	58,5	79	72
	1002			10	5/8“-18UNF	1,00	62	8,5					141	69,5	60,5	83	74
	1003			12	3/4“-16UNF	1,35	66	10					167	72	62	85,5	75,5
	1004			16	7/8“-14UNF	1,80	70	11					204	75	63	88,5	76,5
	1005	OR	Ms	10	5/8“-18UNF	1,05	54	9	30	30	17	M4	130	69,5	60,5	83	74
	1025[5]		Ms/Cu										132,5				
	1006		Ms	12	3/4“-16UNF	1,40	58	12					151	72	62	85,5	75,5
	1007			16	7/8“-14UNF	1,75	66	15			24		187	74,5	63	88	76,5
	1008			22	1 1/16“-14UNF	1,92	74	19					268	77,5	64	91	77,5
	1009	IG	Ms		G1/4“	0,80	59	12	30	30	24	M4	189	68	58	81,5	71,5
	1026				G3/8“	1,85	59	14					135	72,5	61	86	74,5
	1010				G1/2“	2,00	59	14					190	73	60,5	86,5	74
	1011	LR	Ms/Cu	6		0,28	78	7	30	33	24	M4	99	65	60	78,5	73,5
	1021[5]								31				98				
	1022[5]			10		1,24	88	11					124,5	69	62	72,5	75,5
	1013			12		1,60	94	12	30				140,5	71	63	84,5	76,5
	1023[5]								31				138,6				
	1014			16		2,00	100	14	30				164,5	75	65	88,5	78,5
	1024[5]								31				165				
	1015			22		1,70	110	16	30				199	81	68	94,5	81,5
	1018	LR	Al	12		1,40	62	16	30	30	24	M4	42,5	72	62	85,5	75,5
	1016			16		1,90	62	16			-	[6]	65,5	85	65	98,5	78,5
	1017											-	47	75	65	88,5	78,5

2) Anzugsmoment für Montage der Kartusche im Gehäuse
3) Der Kv-Wert entspricht dem Wasserdurchfluss durch ein Ventil (in m³/h) bei einer Druckdifferenz von 1 bar gemäß DIN EN 60534-2-3 bei Vollhub
4) Gewicht Gehäuse – Gesamtgewicht Ventil kann durch Summierung der verwendeten Artikelgewichte ermittelt werden (Gehäuse + Kartusche + Magnet + Stecker)
5) Gehäuse Messing-Schmiedeteil
6) M16x1,0 für Schauglas mittig in Unterseite

Bestellschlüssel

VE - 20 - XXXX - 108

Baugröße — Gehäuse-Nr. — Kartusche-Nr.

- ✓ **Ersatzteilbestellungen:**
  Einfach ein „GE“ vor die Gehäusenummer, ein „KA“ vor die Kartusche, ein „MA“ vor den Magneten oder „SK“ vor den Stecker (z.B. GE20-1001, KA20-101, MA-10 oder SK-1) setzen.
- ✓ Unsere Ventile werden standardmäßig **unverschraubt** geliefert.
  Eine fachgerechte Verschraubung erfolgt auf gesonderte Anfrage. Bitte wenden Sie sich dazu an unseren Vertrieb.
- ✓ **Haftungsausschluss (Disclaimer):**
  Alle angegebenen Werte basieren auf unseren Erfahrungen und stellen lediglich Richtwerte zur Orientierung dar. Die Produktangaben sowie ausdrücklich vereinbarte Leistungsmerkmale/Einsatzzwecke entbinden den Kunden nicht davon, die Eignung für den beabsichtigten Verwendungszweck der Produkte selbst zu prüfen und zu validieren.

H+ fluid GmbH
Römerstraße 8
75015 Bretten

www.hplusfluid.de

vertrieb@hplusfluid.de
+49 7252 / 586 141 0